Технические данные

MVL 4504-3/16/E/3-400-50-2-S1

Тип: Многоступенчатый насос

Разработал:

Дата: 27.04.2025

Проект:

Назначение:

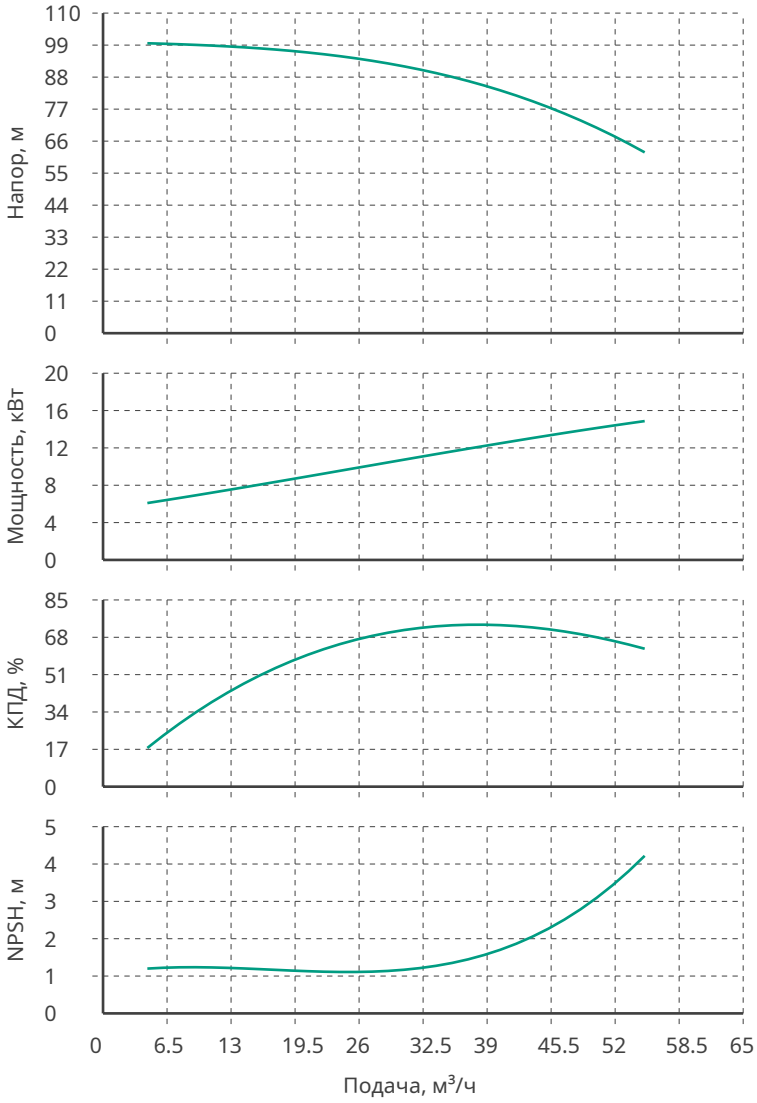

Данные продукта	
Макс. рабочее давление	16 бар
T мин.перекачиваемой жидкости	-30 °C
T макс.перекачиваемой жидкости	120 °C
Данные мотора	
Класс эффективности	IE2
Подключение к сети	3~400 В / 50 Гц
Допустимый перепад напряжения	+/- 10%
Номинальная частота вращения	2900 об/мин
Номинальная мощность	15 кВт
Номинальный ток	26.9 A
КПД	90.3 %
Класс нагревостойкости изоляции	F
Уровень звукового давления	68 dB(A)
Количество пусков в час	60
Материалы	
Уплотнение со стороны рабочего колеса	Q1Q1
Гидравлический корпус	Чугун EN-GJL-250
Рабочее колесо	Нерж.сталь AISI 304
Направляющий аппарат	Нерж.сталь AISI 304
Напорный кожух	Нерж.сталь AISI 304
Фонарь	Чугун EN-GJL-250
Вал гидравлической части	Нерж.сталь AISI 304
Кольцевые уплотнения	EPDM
Фланцы	Чугун EN-GJL-250
Подсоединение к трубопроводу	
DNs	DN80 PN16
DNd	DN80 PN16
Дополнительная информация	
Вес	197 кг
Артикул	2477951

Технические данные
MVL 4504-3/16/E/3-400-50-2-S1
Тип: Многоступенчатый насос

Разработал:	Дата: 27.04.2025
Проект:	Назначение:

Информация о серии

Многоступенчатый, высоконапорный центробежный насос вертикального исполнения с линейными подсоединениями. Подсоединение вала насоса и вала стандартного электродвигателя осуществляется посредством продольно-свертной муфты. Промежуточные подшипники гидравлической части и коррозионно-стойкий вал с втулкой из нержавеющей стали обеспечивают долгий срок службы. Корпус насоса и фонарь выполнены из серого чугуна. Насос подходит для использования в системах водоснабжения и повышения давления, в промышленных циркуляционных установках, а также в контурах очистки технологической воды и в закрытых контурах охлаждения. Кроме того, его можно применять в установках пожаротушения, моечных установках, а также для ирригации.

Габаритные размеры

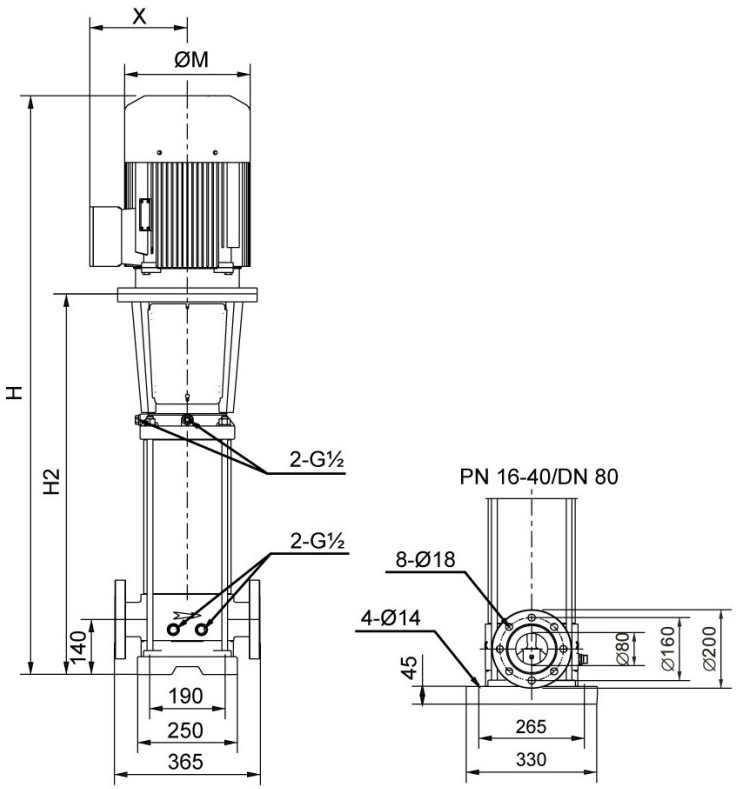

H: 1400
H2: 905
M: 315
X: 251

Схема подключения
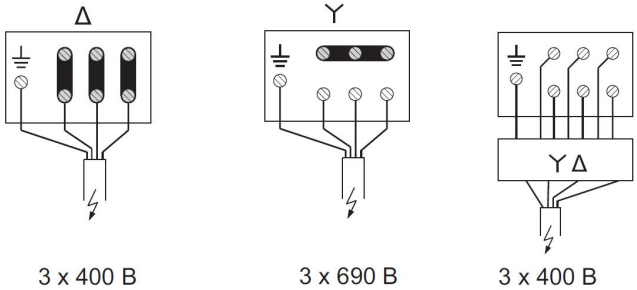
Мотор 400В Y/Δ
> 4 кВт